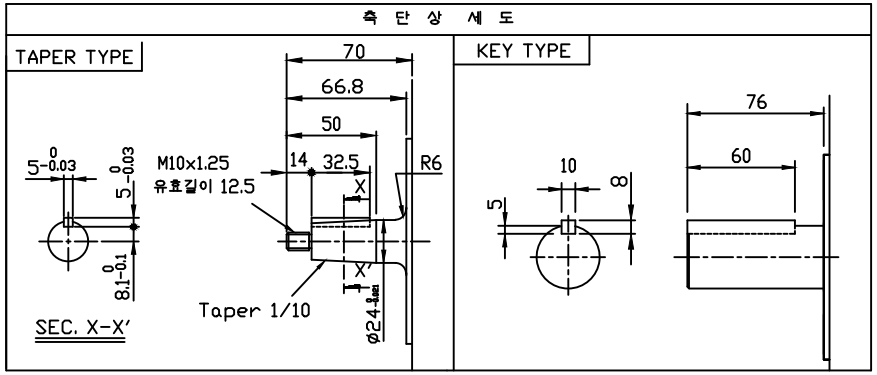

MS3102A24-10P
Motor Cable
Connector 접속도

Lead Wire 상표시	PIN 번호
U	A
V	B
W	C
Ground	D
Brake +	E
Brake -	F

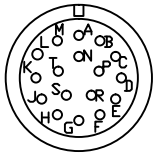

MS3102A20-29P
Encoder Cable

ENCODER 신 호	CONNECTOR PIN 번호
0 V	G
Vcc	H
$V_{BATTERY}$	K
0 $V_{BATTERY}$	L
FG	N
SD	P
$\overline{SD}$	R
SHIELD	J

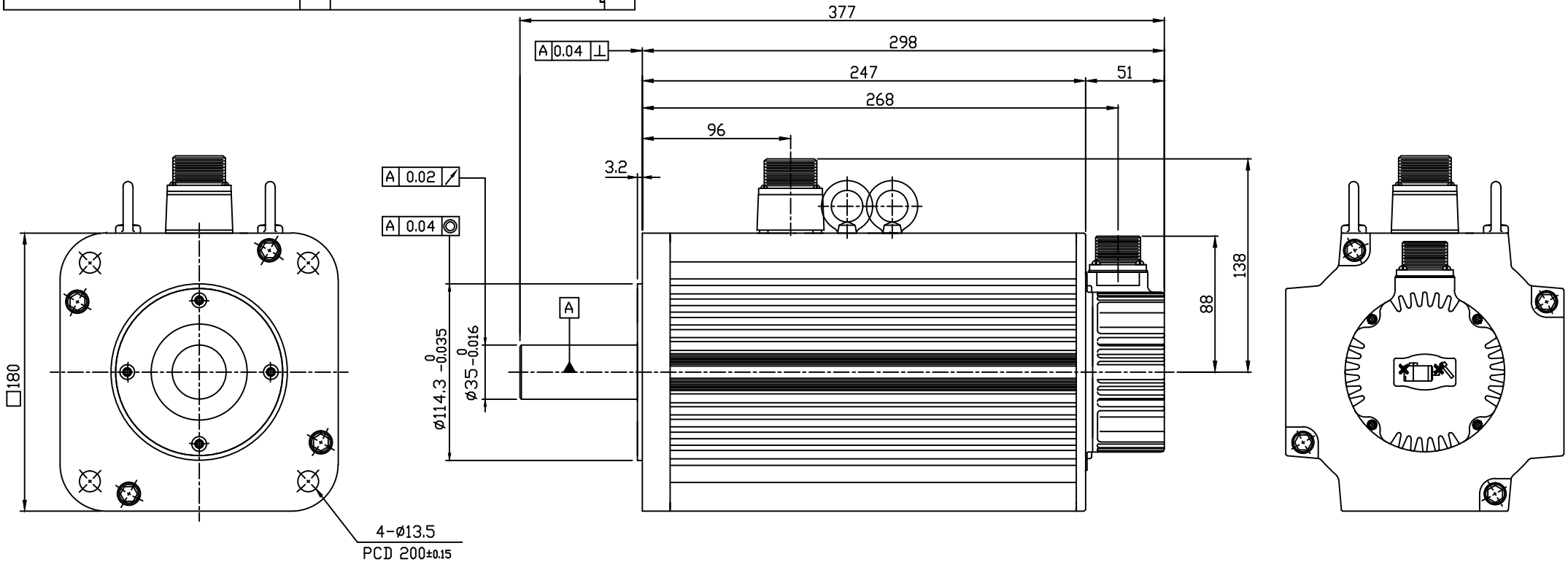

주 기

1. 브레이크 입력전원은 표준:DC90[V],특주:24[V]를 확인후 사용할 것.
2. 중량 : 25.7Kg
3. Taper Shaft 일때 전장 치수가 9.2mm 줄어듬.

삼 각 법	단 위	mm	척 도	N/S	명 칭	FMACN50APB10
제 도	설 계	검 도	승 인			N180(BRAKE TYPE)
HIGEN					도 번	