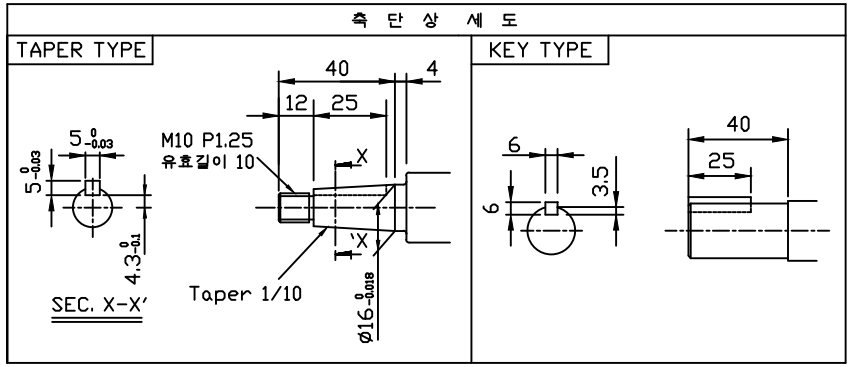

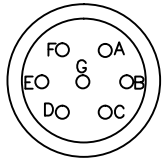

MS3102A20-15P
Motor Cable
Connector 접속도

Lead Wire 상표시	PIN 번호
U	A
W	B
V	C
Ground	D
Brake +	E
Brake -	F

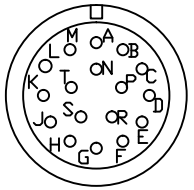

MS3102A20-29P
Encoder Cable

선색상	ENCODER 신 호	CONNECTOR PIN 번호
흑색	0 V	G
적색	Vcc	H
갈색	$V_{BATTERY}$	K
갈색/흑색	0 $V_{BATTTERY}$	L
회색	FG	N
청색	SD	P
청색/흑색	$\overline{SD}$	R
-	SHIELD	J

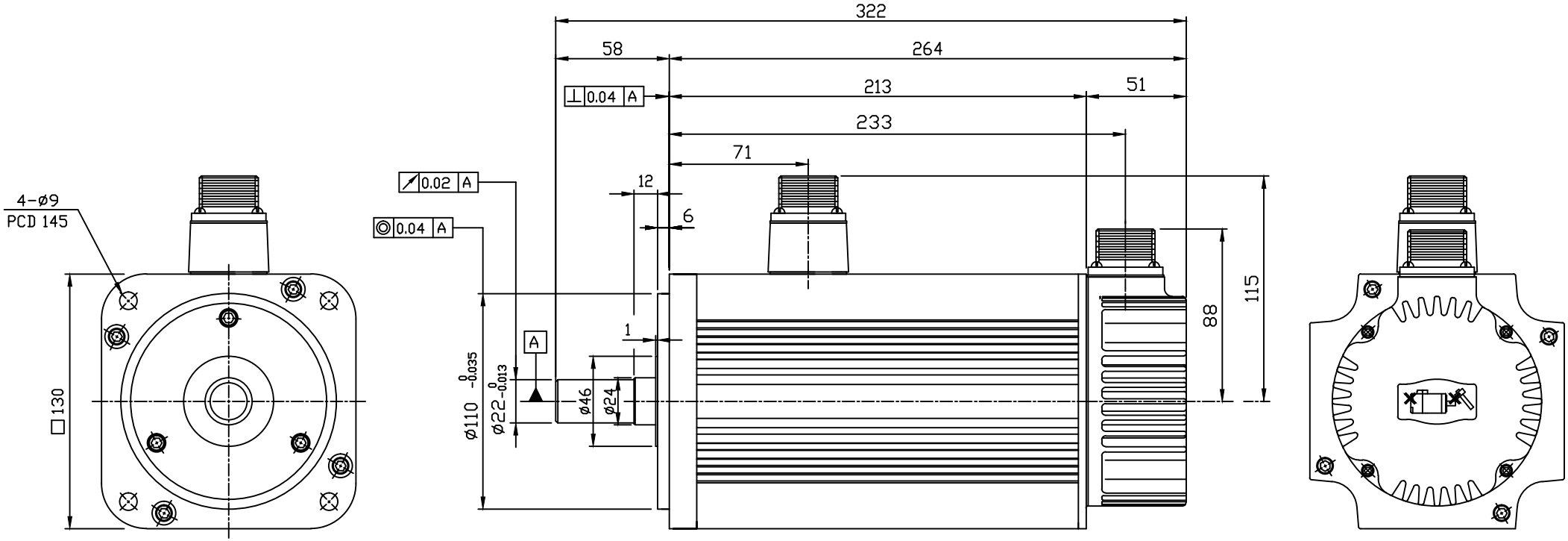

주 기

1. 브레이크 입력전원은 표준:DC90[V],특주:24[V]를 확인후 사용할 것.
2. 중량 : 12.2Kg

삼 각 법	단 위	mm	척 도	N/S	명 칭	FMAKN22-PB10
제 도	설 계	검 도	승 인			N130
HIGEN		관계도번			도 번	