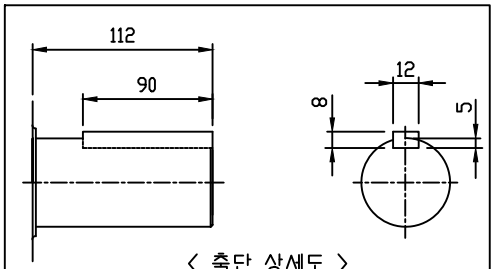

< 축단 상세도 >

항목	Lead Wire 상표시	PIN 번호
브레이크 결선	Brake +	A
	Brake -	B

<MS3102A10SL-4P>

< 브레이크 케이블 Connector 접속도 >

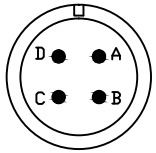

항목	Lead Wire 상표시	PIN 번호
모터 결선	U	A
	V	B
	W	C
	Ground	D

MS3102A32-17P (7.5KW 이상)

< 모터 케이블 Connector 접속도>

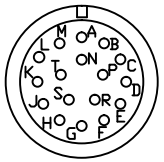

MS3102A20-29P

PIN 번호	Encoder 신호	PIN 번호	Encoder 신호
A	NC	K	NC
B	NC	L	NC
C	NC	M	NC
D	NC	N	NC
E	SD	P	NC
F	$\overline{SD}$	R	NC
G	GND	S	0 V Battery
H	+5[V]	T	V Battery
J	F.G.		

< Encoder Cable Connector 접속도>

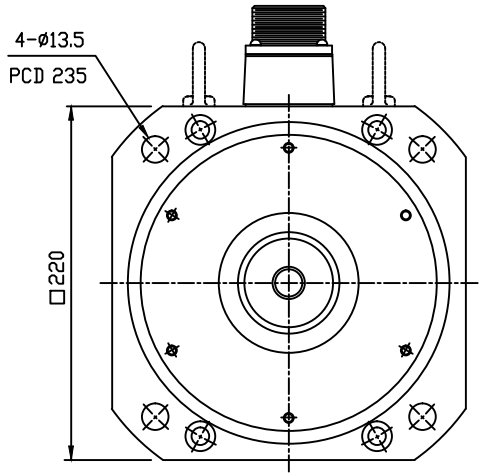

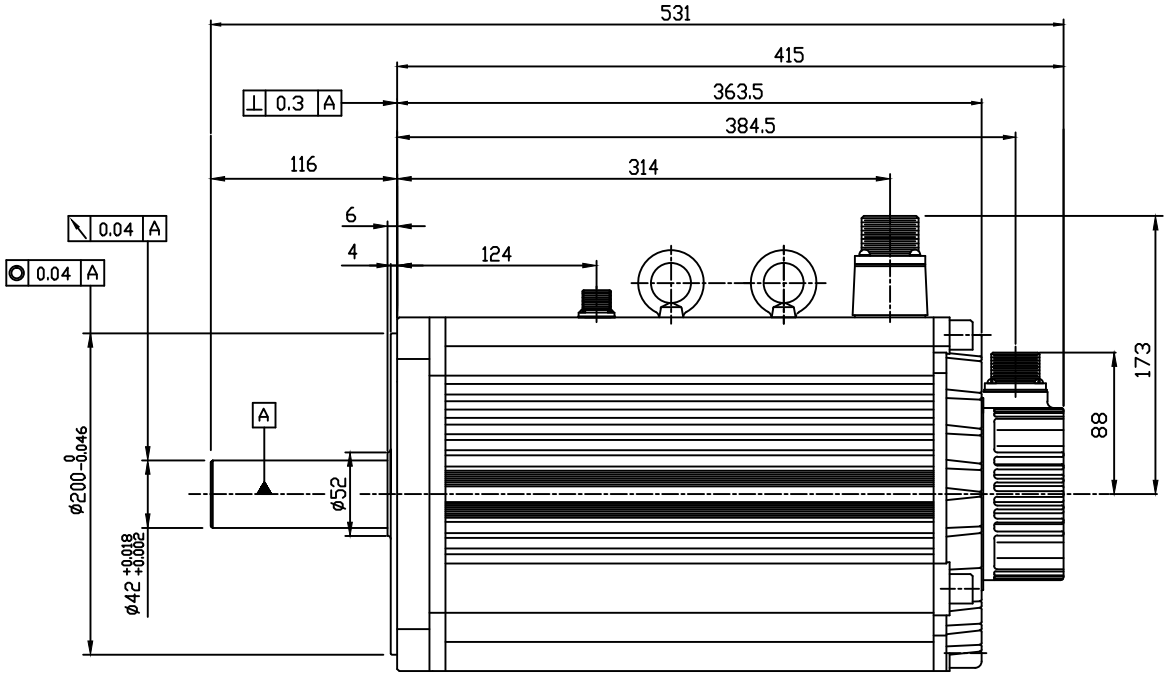

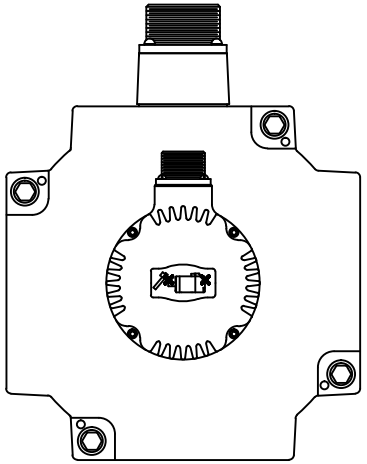

주 기

1. 브레이크 전원은 DC90[V]를 사용할 것.
2. 중량 : 73Kg

삼 각 법	단 위	mm	척 도	N/S	명 칭	HMATN110PB10
제 도	설 계	검 도	승 인			N220(BRAKE TYPE)
HIGEN					도 번	